Gruppo di pesatura Mod. GPA-T

Gruppo di pesatura assemblato con cella al taglio

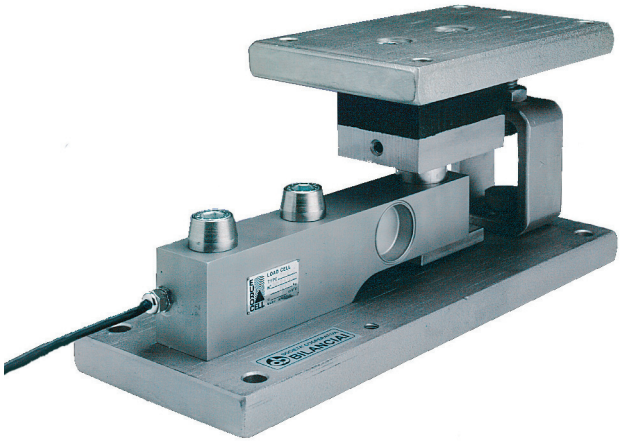

CARATTERISTICHE PRINCIPALI

- GRUPPO DI PESATURA ASSEMBLATO CON CELLA AL TAGLIO INOX Mod. TI, CONCEPITO PER UNA FACILE INSTALLAZIONE E UTILIZZO IN SISTEMI INTEGRATI CON FUNZIONI DI PESATURA
- POSSIBILITA' DI EQUIPAGGIAMENTO CON CELLE DI CARICO SVILUPPATE IN CONFORMITA' ALLE RACCOMANDAZIONI OIML R 60 SIA PER USO INTERNO SIA PER LA PESATURA OMOLOGATA SECONDO LE NORMATIVE CE-EN 45501
- COMPLETI DI ACCESSORI MECCANICI PER LA COMPENSAZIONE DI ASSESTAMENTI E/O DILATAZIONI TERMICHE, NON RICHIEDONO ALCUNA PRESENZA DI TIRANTI O ALTRI SISTEMI DI LIMITAZIONE DEGLI SPOSTAMENTI
- PIASTRE MECCANICHE IN ACCIAIO INOX
- PROTEZIONE PER SOVRACCARICO
- POSSIBLITA' DI TARATURA CON MASSE CAMPIONE PRESSO IL NOSTRO STABILIMENTO

- DISPONIBILE CON CELLE VERSIONE ATEX:

mod. IS/GPA-T (zone 0, 1, 2 e 20, 21, 22)

CE Ex II 1 G Ex ia IIC T5, T4

II 1 D Ex iaD 20 IP66 T85°C (-20°C≤Tamb≤+55°C)

mod. Z22/GPA-T (zona 22)

CE Ex II 3 D IP6x T=80°C (-20°C≤Tamb≤+55°C)

APPLICAZIONI

Gruppo a compressione per la pesatura di serbatoi, tramogge, piattaforme e rulliere

•Ideale in ambienti industriali per pesare con precisione sia per pesatura omologata secondo le normative CE-EN 45501 sia per uso interno

PORTATA	CODICE	MODELLO
3000 kg	J25410	Gruppo di pesatura con cella al taglio da 3000 kg - cella Inox e piastre zincate
5000 kg	J25411	Gruppo di pesatura con cella al taglio da 5000 kg - cella Inox e piastre zincate
3000 kg	J25412	Gruppo di pesatura con cella al taglio da 3000 kg - cella Inox e piastre Inox
5000 kg	J25413	Gruppo di pesatura con cella al taglio da 5000 kg - cella Inox e piastre Inox

Accessori a richiesta

OC1042	Cella di carico in classe C3
OC1043	Cella di carico in classe C4
OC0977	Gruppo campionato
OC0492	Cavo cella oltre 3 metri fino a 15 metri
OC0649	Cella con certificato ATEX cat. 1G, 1D (zona 0,1,2 e 20,21,22)
OC0650	Cella con certificato ATEX cat. 3D (zona 22)
OC0226	Finta cella

Gruppo di pesatura Mod. GPA-T

Gruppo di pesatura assemblato con cella al taglio

CARATTERISTICHE TECNICHE	
Sensibilità nominale	2 +/- 0,1% mV/V
Sovraccarico	150 %
Carico di rottura	300 %
Grado di protezione	IP 67
Materiale	Acciaio Inox- Piastre Inox o zincate
Peso	2 kg (3000 kg) ; 5 kg (5000 kg)
Tensione di alimentazione	5 - 15 V (AC; DC)
Alimentazione massima	18 V (AC; DC)
Impedenza di ingresso	350 +/- 5 ohm
Impedenza di uscita	350 +/- 5 ohm
Campo di temperatura nominale	- 10 + 40 ° C
Campo massima temperatura di utilizzo	- 30 + 70 ° C
Campo massima temperatura di stoccaggio	- 40 + 80 ° C
Creep a carico nominale dopo 30 minuti	< 0,02 % S

CAVO	
Segnale +	Bianco
Segnale -	Rosso
Alimentazione +	Verde
Alimentazione -	Nero
Lunghezza cavo	5 m
Diametro cavo	5 mm

Caratteristiche Atex a richiesta

Sistema a 3 punti di appoggio

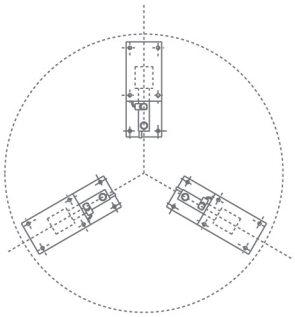

Sistema a 4 punti di appoggio

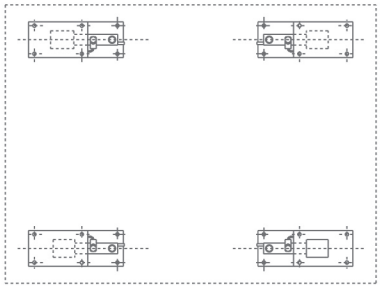

Modello	Portata nom. unitaria (kg)	Dimensioni (mm) A	B	C	D	E	F	G	H	K	Peso cad. (kg)
GPA-T 3000	3000	200	152	320	160	95	120	13	280	95	14,6
GPA-T 5000	5000	220	187	360	180	130	160	15	320	130	24,2

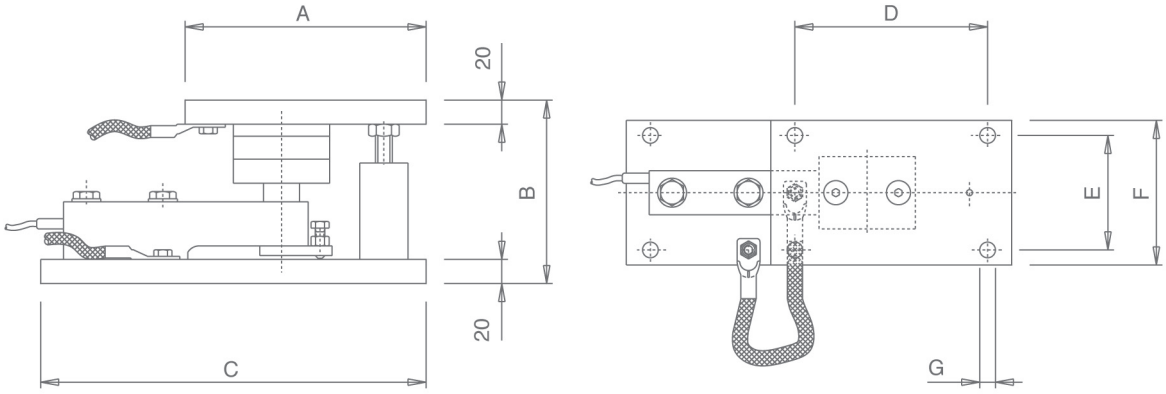

Piastra inferiore: n 4 fori ø G - Interasse foratura H x K mm

SOCIETA' COOPERATIVA BILANCIAI
Strumenti e Tecnologie per Pesare

Società Cooperativa Bilanciai Campogalliano
41011 Campogalliano (MO) Italy - Via S. Ferrari, 16
Tel. 059 / 89.36.11 - Fax 059 / 52.70.79
Servizio Assistenza Clienti - Tel. 059 / 89.36.12 - Fax 059 / 52.72.94
www.coopbilaciai.it - cb@coopbilanciai.it

Agente / Rivenditore