Cella di Carico Mod. STI

Cella a trazione di elevata precisione in conformità alle raccomandazioni OIML R60

CARATTERISTICHE PRINCIPALI

- CELLA DI CARICO A TRAZIONE
- CAPACITA' 3000, 15000 kg
- CLASSE DI PRECISIONE OIML C1-C3
- ESECUZIONE IN ACCIAIO INOX
- GRADO DI PROTEZIONE IP67
- PROTEZIONE CELLA DA URTI LATERALI CON INVOLUCRI INOX

- CERTIFICAZIONE ATEX:

mod. IS/STI (zone 0, 1, 2 e 20, 21, 22) II 1 G Ex ia IIC T5, T4 Ga
II 1 D Ex ia IIIC T85°C Da
Tamb(-20°C ÷ + 40°C) T5/T85°C
Tamb(-20°C ÷ + 55°C) T4/T85°C

mod. Z22/STI (zona 22)
II 3 D IP6x T=80°C (-20°C≤Tamb≤+55°C)

APPLICAZIONI

•Ideale in ambienti industriali per pesare con precisione sia per la pesatura omologata secondo le normative CE-EN 45501 sia per uso interno

•ideae per la pesatura di tramogge e serbatoi sospesi

PORTATA	CODICE	MODELLO
3000 kg	567320	STI C1 3000 kg
15000 kg	567365	STI C1 15000 kg

Accessori a richiesta

OC1042	Cella in classe C3
168397	Tiranti per attacco a tramoggia per celle STI 3000 kg (cadauno)
164879	Tiranti per attacco a tramoggia per celle STI 15000 kg (cadauno)
218259	Protezione cella STI 15000 (cadauna)
OC0649	Cella con certificato Atex cat. 1C - 1D (zona 0,1,2 e-20,21,22)
OC0650	Cella con certificato Atex cat. 3D (zona 22)
OC0492	Prolunga cavo cella 15 m

Cella di Carico Mod. STI

Cella a trazione di elevata precisione in conformità alle raccomandazioni OIML R60

CARATTERISTICHE TECNICHE	
Sensibilità nominale	2 +/- 0,1% mV/V
Sovraccarico	150 %
Carico di rottura	300 %
Grado di protezione	IP 67
Materiale	Acciaio Inox
Peso	2,5 kg (3000 kg) ; 3 kg (15000 kg)
Tensione di alimentazione	5 - 15 V (AC; DC)
Alimentazione massima	18 V (AC; DC)
Impedenza di ingresso	350 +/- 5 ohm (3000 kg) ; 700 +/- 5 ohm (15000 kg)
Impedenza di uscita	350 +/- 5 ohm (3000 kg) ; 705 +/- 5 ohm (15000 kg)
Campo di temperatura nominale	- 10 + 40 ° C
Campo massima temperatura di utilizzo	- 30 + 70 ° C
Campo massima temperatura di stoccaggio	- 40 + 80 ° C
Creep a carico nominale dopo 30 minuti	< 0,02 % S

Caratteristiche di sicurezza ATEX a richiesta

CAVO	
Segnale +	Bianco
Segnale -	Rosso
Alimentazione +	Verde
Alimentazione -	Nero
Lunghezza cavo	6 m (3000 kg), 9 m (15000 kg)
Diametro cavo	5 mm

STI 15000 kg

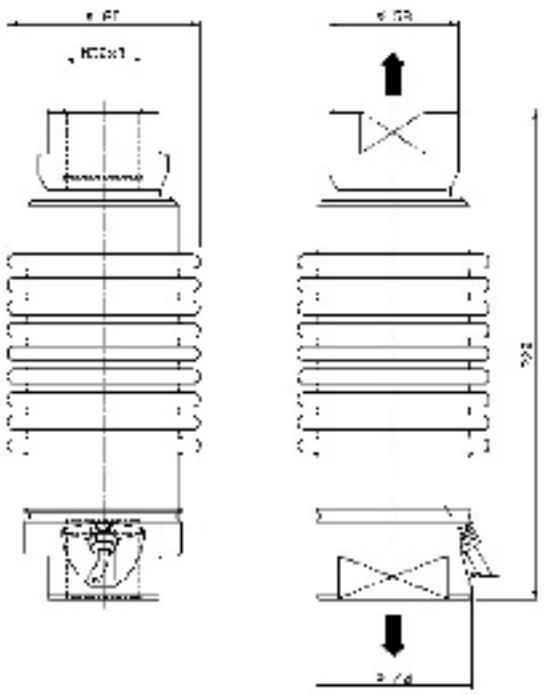

STI 3000 kg

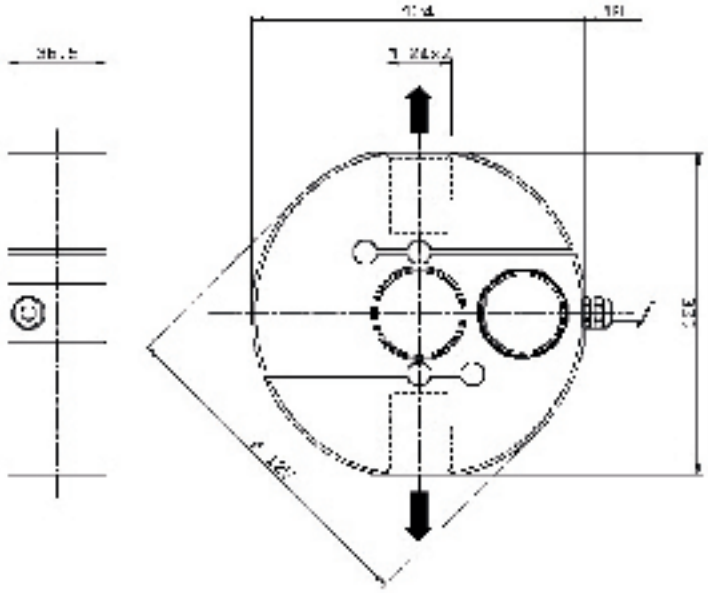

SOCIETA' COOPERATIVA BILANCIAI
Strumenti e Tecnologie per Pesare

Società Cooperativa Bilanciai Campogalliano - 41011 Campogalliano (MO) Italy
Via S. Ferrari, 16 - Tel. 059 893611 - fax 059 527079
www.coopbilanciai.it - cb@coopbilanciai.it